示例说明

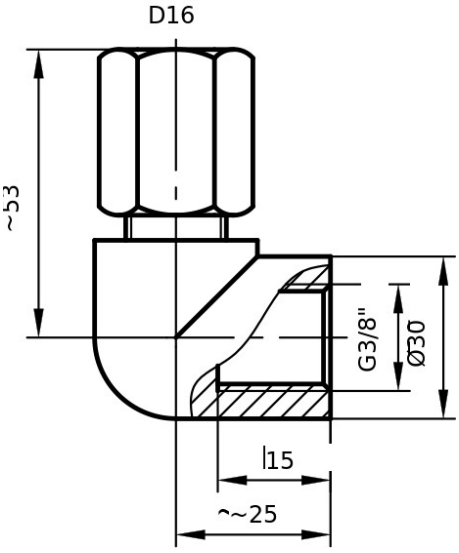

mm单位测量; 示例说明

2N200FG5338PP

弯管接头，附带管件连接(2N系列)和母G-螺纹

科技资料

A端联接规格	D16
B端联接规格	G3/8"
本体	聚丙烯（ PP）
压力等级	PN10
最高耐热温度	90°C

从额定压力等级（20°C）开始，准许的压力会随着介质温度升高而降低。